ASTES Asansör Sanayi ve Ticaret A.Ş.

DİŞLİLİ MAKİNA VERİ SAYFASI
GEARED MACHINE DATASHEET

Model	*/ Model*	:	**A4-135 VVVF 1250-1,0**

Kontrol	*/ Control*	:	VVVF/ Encoder
Askı	*/ Roping*	:	2 / 1
Yük	*/ Load*	:	1250 Kg (2/1)
Hız	*/ Speed*	:	Max. 1,0 m/s (2/1)
Motor	*/ Motor*	:	380 VAC / 50Hz
Motor Gücü	*/ Motor Power*	:	10 Kw
Devir	*/ Motor RPM*	:	1500 RPM
Akım	*/ Motor Current*	:	23 A
Aktarma Oranı	*/ Ratio*	:	41 / 2
Kasnak-Hatve	*/ Sheave-Pitch*	:	ø480 x 5 x ø10 / 16
Kanal Açısı	*/ Groove Angle*	:	40°
Fren	*/ Brake Magnet*	:	195 VDC
Yağ-Kapasite	*/ Gear Oil-Capacity*	:	Mobil Gear 600 XP320 / 3Lt.
Maks. Statik yük	*/ Max. Static Load*	:	7000 Kg (2/1)

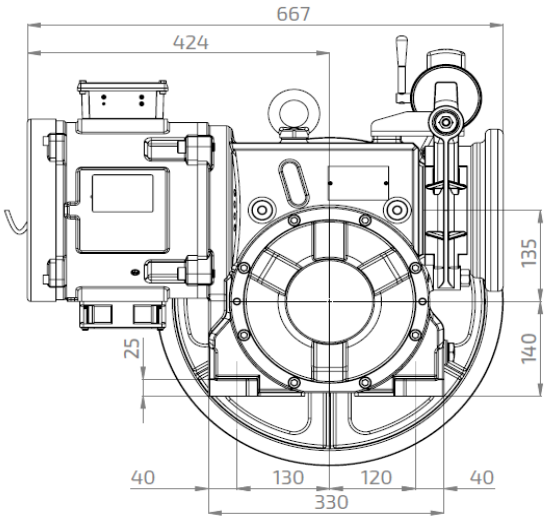

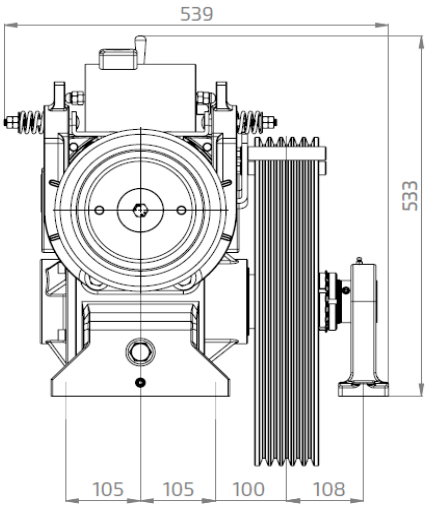

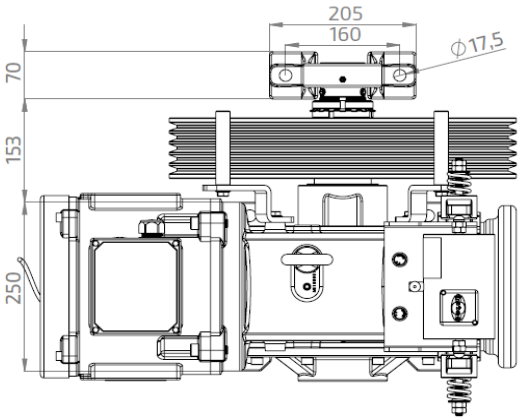

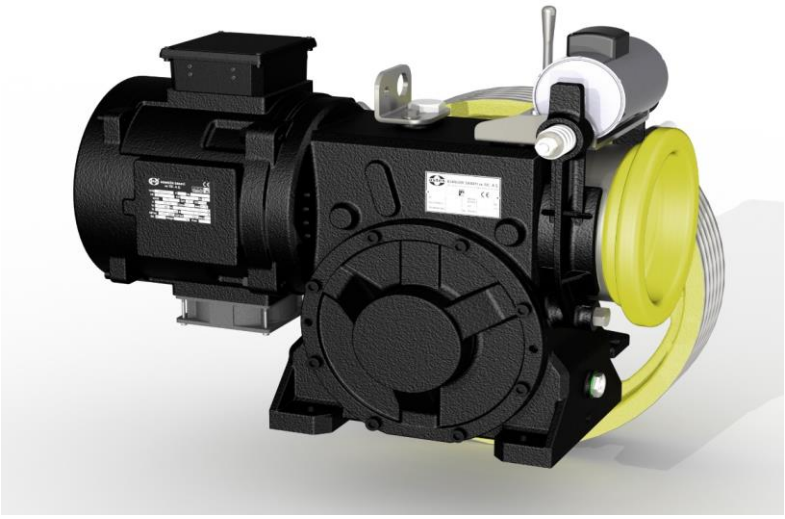

Astes Asansör ölçüler ve veriler üzerinde değişiklik yapma hakkına sahiptir.

The dimensions and data are subject to change without notice.

Arap Tepe Mevkii 5002 Sok. No:20 Selimpaşa - Silivri - İstanbul -TÜRKİYE T:+90 212 723 53 73 (pbx) F: +90 212 723 53 76
Web: www.astes.com.tr E-Mail: astes@astes.com.tr